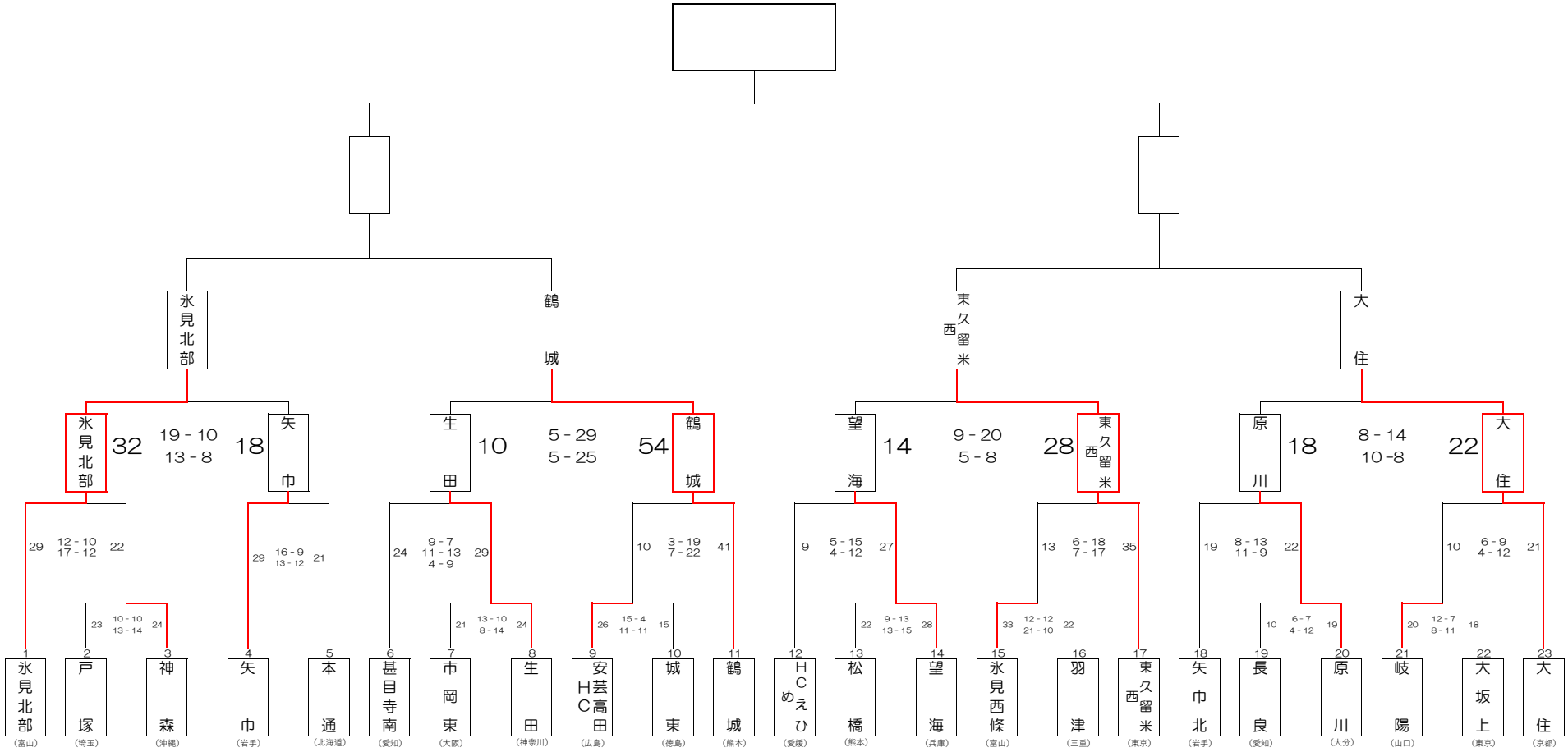全国総体ハンドボール競技　女子結果